Фрукты 2,0 м

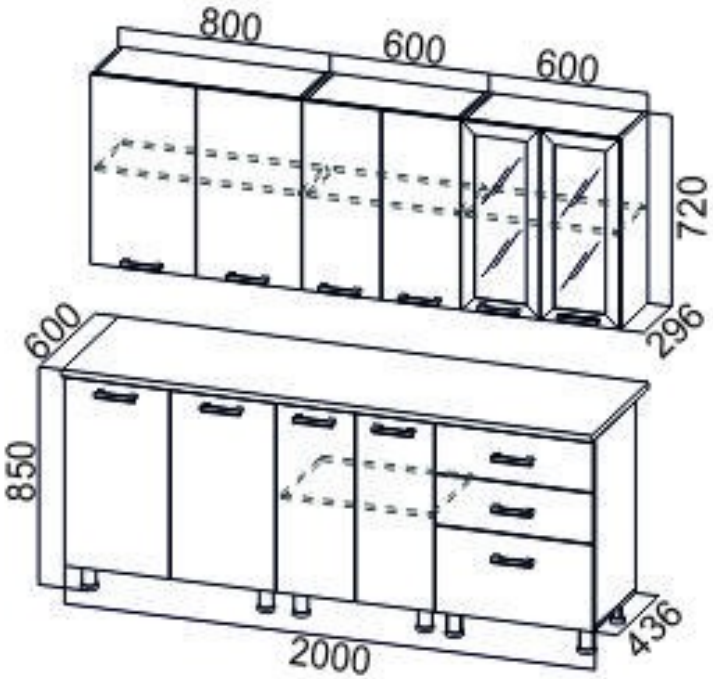
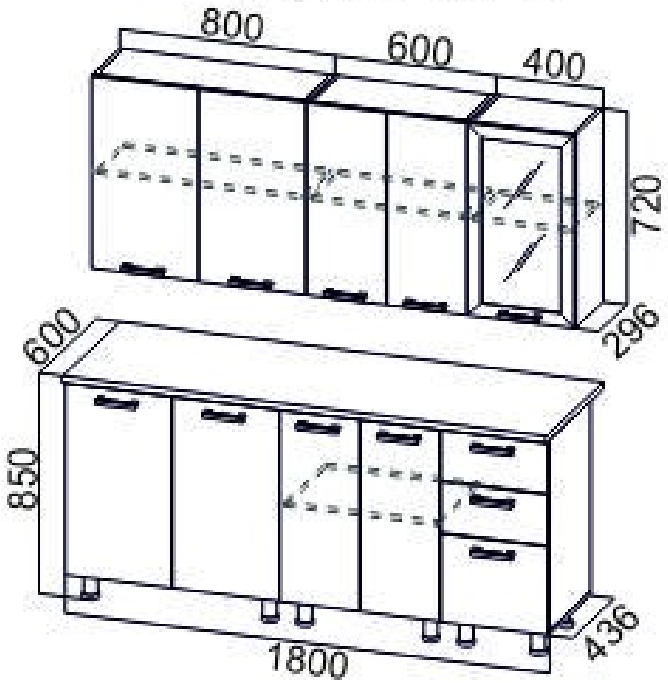
Фрукты 1,8 м